OPW 1-2200 Serie de Contenedores de Derrame Roscados de una Sola Pared con Balde Reemplazable Instrucciones de Instalación y Mantenimiento

Por favor, lea estas advertencias e instrucciones de montaje completamente y con cuidado antes de comenzar. Si no lo hace, puede ocasionar la falla del producto o la contaminación ambiental debido a la fuga de líquido en el suelo, creando condiciones de derrame peligrosas.

IMPORTANTE: El contenedor de derrames OPW 1-2200 se preensambla para su comodidad y facilidad de instalación. Asegúrese de que la unidad esté intacta y sin daños y que todas las piezas hayan sido suministradas. Nunca sustituya las piezas por las suministradas. Si lo hace, puede causar la falla del producto.

ADVERTENCIA-PELIGRO: El uso de equipos eléctricos cerca de combustible o vapores de combustible puede provocar un incendio o una explosión, causando lesiones personales y daños a la propiedad. Asegúrese de que el área de trabajo esté libre de tales peligros y siempre tome las precauciones adecuadas.

NOTA: Mantenga el tubo ascendente tapado en todo momento cuando exista producto en el tanque de almacenamiento, de modo que los vapores no puedan escapar al medio ambiente.

Aviso: Los productos OPW deben usarse de conformidad con las leyes y regulaciones federales, estatales y locales aplicables. La selección del producto debe basarse en las especificaciones físicas, las limitaciones y la compatibilidad con el entorno y el material a manejar. Todas las ilustraciones y especificaciones en esta literatura se basan en la información de producción más reciente disponible en el momento de la publicación. Los precios, los materiales y las especificaciones están sujetos a cambios en cualquier momento, y los modelos pueden interrumpirse en cualquier momento, en cualquier caso, sin previo aviso ni obligación.

ETIQUETA DE GARANTÍA DEL PRODUCTO ESTÁNDAR OPW

Aviso: FlexWorks de OPW, Inc., VAPORSAVER ™ y todos los demás productos de OPW se deben utilizar de conformidad con todas las leyes, normas y reglamentos federales, estatales, provinciales y locales aplicables. La selección del producto es responsabilidad exclusiva del cliente y/o sus agentes, y debe basarse en las especificaciones y limitaciones físicas, la compatibilidad con el medio ambiente y el material a manejar. Todas las ilustraciones y especificaciones en esta literatura se basan en la información de producción más reciente disponible en el momento de la publicación. Los precios, los materiales y las especificaciones están sujetos a cambios en cualquier momento, y los modelos pueden suspenderse en cualquier momento, en cualquier caso, sin previo aviso ni obligación.

OPW garantiza únicamente a su cliente (el comprador inicial y cualquier comprador posterior dentro del período de garantía) que los siguientes productos vendidos por OPW estarán libres de defectos en materiales y mano de obra en condiciones de uso y condiciones normales durante los períodos indicados:

PRODUCTO	PERÍODO DE GARANTÍA
Tubería primaria de FlexWorks	10 años desde la fecha de fabricación
Todos los productos y piezas de repuesto instalados en el estado de California certificados para los estándares de California CP-201 y / o CP-206 *	1 año a partir de la fecha de instalación (se requiere prueba de compra de contratistas / técnicos certificados) OPW garantiza el cumplimiento continuo de las normas y especificaciones para la duración del período de garantía requerido por el Estado de California; esta garantía limitada está bajo la condición de que el equipo haya sido instalado y mantenido por contratistas / técnicos capacitados y certificados, a menos que se indique en el Manual de instalación.
Todos los demás productos y repuestos	1 año desde la fecha de fabricación **
* Los productos certificados para los estándares California CP-201 y / o CP-206 han sido probados en fábrica y cumplen con todos los estándares y especificaciones de rendimiento aplicables, y tendrán una tarjeta de registro OPW adjunta / adjunta al producto.	

La obligación exclusiva de OPW bajo esta garantía limitada es, a su opción, reparar, reemplazar o emitir un crédito (en una cantidad que no exceda el precio de lista del producto) para pedidos futuros de cualquier producto que pueda resultar defectuoso dentro del período de garantía aplicable. (Las piezas reparadas o reemplazadas por la garantía están sujetas a una cobertura de garantía prorrateada por el resto del período de garantía original). Se requiere la documentación de reclamo de garantía completa y adecuada y el comprobante de compra. Todas las reclamaciones de garantía deben hacerse por escrito y entregarse durante el período de garantía aplicable a OPW en OPW 9393 Princeton-Glendale Road Hamilton, Ohio, EE. UU. 45011, Atención: Gerente de servicio al cliente. Ningún producto puede ser devuelto a OPW sin su autorización previa por escrito.

Esta garantía limitada no se aplicará a ningún producto FlexWorks o VAPORSAVER ™ a menos que sea instalado por un instalador certificado por OPW y todos los formularios de registro de garantía y sitio requeridos sean completados y recibidos por OPW dentro de los 60 días de la instalación. Esta garantía limitada tampoco se aplicará a ningún producto FlexWorks, VAPORSAVER ™ u otro producto OPW: a menos que todas las conexiones de tuberías se instalen con un dispositivo de detección de fugas reconocido a nivel nacional o aprobado por el estado en cada tanque y sumidero del dispensador (que no sean para almacenamiento y desde que deben eliminarse todos los hidrocarburos de descarga, y los sistemas deben limpiarse completamente, dentro de las 24 horas); a menos que los sumideros comprobables utilicen accesorios de tubería y acceso FlexWorks; a menos que se mantenga un registro de inspección del sumidero o una lista de verificación recomendada / requerida por la EPA y los resultados se envíen a OPW a pedido. y a menos que se notifique a OPW dentro de las 24 horas de cualquier falla conocida o sospechada del producto y se le proporcione acceso sin restricciones al producto y al sitio.

Esta garantía limitada tampoco se aplicará a ningún producto que haya sido alterado de alguna manera, que haya sido reparado por alguien que no sea un representante del servicio autorizado por OPW, o cuando la falla o el defecto se deba a: instalación o mantenimiento incorrectos (incluidos, sin limitación, no seguir la Guía de instalación del Manual de referencia rápida de FlexWorks y todas las etiquetas de advertencia del producto); abuso o mal uso; violación de los requisitos de salud o seguridad; el uso de sustancias o componentes de otro fabricante, o de otro modo no autorizados; suelo u otras condiciones de superficie o subsuelo; o incendio, inundación, tormenta, relámpago, terremoto, accidente o cualquier otra condición, evento o circunstancia fuera del control de OPW.

ESTA GARANTÍA LIMITADA ACEPTA TODAS LAS OTRAS GARANTÍAS, EXPRESAS O IMPLÍCITAS, Y TODAS LAS OTRAS GARANTÍAS, INCLUIDAS, SIN LIMITACIÓN, LAS GARANTÍAS DE COMERCIABILIDAD Y ADECUACIÓN PARA UN PROPÓSITO PARTICULAR, ESTÁN EXCLUIDAS AQUÍ.

OPW no tendrá ninguna otra responsabilidad, ya sea basada en el incumplimiento de contrato, negligencia, negligencia grave, responsabilidad estricta o cualquier otra reclamación, incluyendo, sin limitación, daños especiales, incidentales, consecuentes o ejemplares o el costo de mano de obra, flete, excavación, limpieza, tiempo de inactividad, desinstalación, reinstalación, pérdida de beneficios o cualquier otro costo o cargo. Ninguna persona o entidad está autorizada a asumir en nombre de OPW ninguna responsabilidad más allá de esta garantía limitada. Esta garantía limitada no es asignable.

** La fecha de fabricación de este producto se encuentra en el aro interior del contenedor de derrames.

En algunos estados está prohibido usar válvulas de drenaje en los contenedores de derrames que se usan exclusivamente para el retorno de vapor. Instale solo los modelos de contenedores de derrames roscados de la serie 1-2200 equipados con un tapón de drenaje.

ADVERTENCIA: Si se retira el anillo interior, el anillo de fuelle inferior, el fuelle o la base por alguna razón, siga las instrucciones de Operación y Mantenimiento como se indica. Reemplace las juntas tóricas y los sellos e instale nuevos. **Nunca reutilice las juntas tóricas o sellos**, ya que puede resultar en un sello inadecuado. Solo técnicos calificados, competentes y bien capacitados deben realizar el mantenimiento. El sentido común y el buen juicio siempre deben ser ejercitados. La comprensión del contratista de todas las condiciones del sitio relacionadas antes de comenzar el proyecto es esencial. Si el contratista no tiene una comprensión clara del trabajo requerido y las condiciones del sitio, se recomienda al contratista que solicite una aclaración antes de comenzar cualquier parte del proyecto.

AVISO AL CONDUCTOR DE ENTREGA: Todos los conductores de entrega DEBEN inspeccionar el interior del contenedor para ver si hay agua o contaminantes distintos al combustible antes de la entrega. Si hay agua o contaminantes presentes, DEBEN eliminarse antes de continuar. Deseche las toallas y los desechos de manera segura y de acuerdo con todos los códigos locales, estatales y federales aplicables. Una vez que se completa la entrega, el conductor DEBE drenar cualquier exceso de combustible que pueda haberse derramado en el contenedor desde su manguera de entrega. Especificaciones de rendimiento de la serie 1-2200: esta válvula de drenaje del contenedor de derrames ha sido fabricada y probada de acuerdo con las siguientes especificaciones: la tasa de fugas debe ser menor o igual a 0.17 CFH @ 2.0" de Columna de agua.

Especificación de Torque:

- Contenedor de Derrames a Tubo de Descarga 4" NPT, 125 lb-pie mínimo a 250 lb-pie máximo.
- Tubo Corto de 4" NPT, 125 lb-pie mínimo y 250 lb-pie máximo.

NOTA: Todas las roscas de 4” NPT deben apretarse progresivamente, acoples mas abajo con torque mas alto (la rosca entre el tubo de llenado y el contenedor debe tener un torque mayor que la rosca del tubo corto).

Abrazaderas de la válvula de drenaje: rosca de 5/16-18 UN, mínimo de 11.5 lb-pie a máximo de 13.5 lb-pie.

Pernos adaptadores de boquilla: 3/8-16 UN, 20 lb-pie mínimo a 25 lb-pie máximo.

Anillo interior y pernos de anillo de fuelle inferior: 3/8 - 16 UN, 15 lb-pie mínimo a 20 lb-pie máximo.

Herramientas recomendadas:

- 1-3100-TOOL - Herramienta de instalación de torque
- DW-VAC-TEST - Equipo de prueba de vacío
- Cubierta de prueba sellable SC-TEST

INSTRUCCIONES DE INSTALACIÓN PARA EL CONTENEDOR DE DERRAMES SERIE 1-2200:

Paso 1: (Ver Figuras 1 y 2)
Determine la altura del tubo ascendente. "L" es la distancia entre la parte superior del tubo ascendente y el nivel de piso terminado.

NOTA: La altura del contenedor de derrame (desde el tubo ascendente hasta la tapa) es L + 1”.

Dimensión "L" según modelo:

- 5 gal. (Base de hierro fundido) L = 15 5/8” (40 cm)
- 15 gal. (Base de hierro fundido) L = 17 3/8” (44 cm)

Paso 2:
Quite las rebabas y limpie a fondo el tubo ascendente. Aplique sellante de roscas en los hilos de rosca de la tubería vertical, el sellante debe ser un compuesto resistente a los combustibles y que no se endurezca con el tiempo.

NOTA: Conecte a tierra el tubo ascendente a la varilla de conexión a tierra más cercana.

Paso 3:
Instale y **gire a mano** el contenedor de derrames girando el anillo de montaje hasta que quede apretado.

NOTA: NO intente apretar completamente el recipiente utilizando el anillo de montaje. De lo contrario, la unidad podría fallar.

Paso 4: (Ver Figura 2)
Termine de apretar la base del contenedor del derrame utilizando la herramienta especial 1-3100-TOOL. Aplique un torque de 125 lb-pie mínimo a 250 lb-pie máximo (4" NPT). La herramienta 1-3100-TOOL se puede usar para configurar el par de torsión final (consulte las instrucciones de 1-3100-TOOL).

NOTA: De acuerdo con la Sección 5.11 de PEI RP100, soporte el contenedor del derrame después de instalarlo y antes de rellenar.

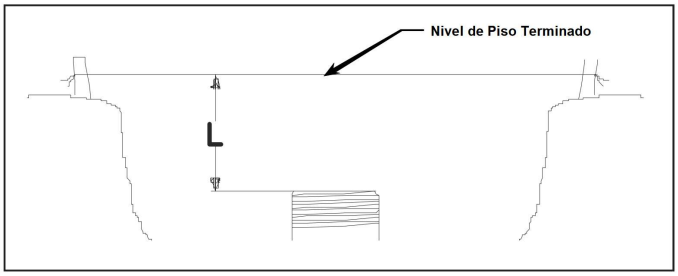

Figura 1

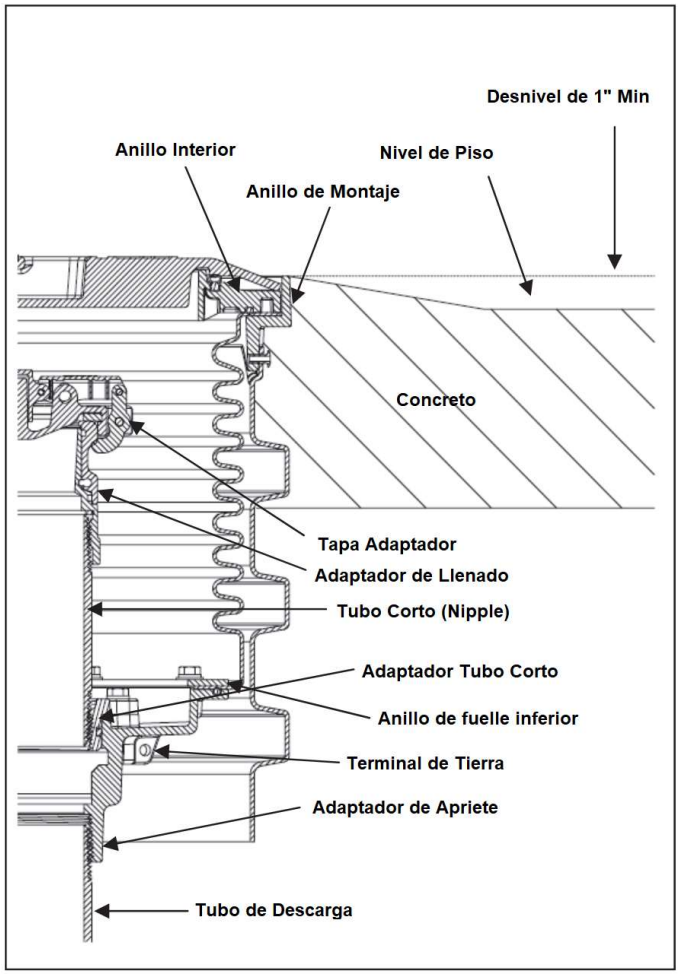

Figura 2

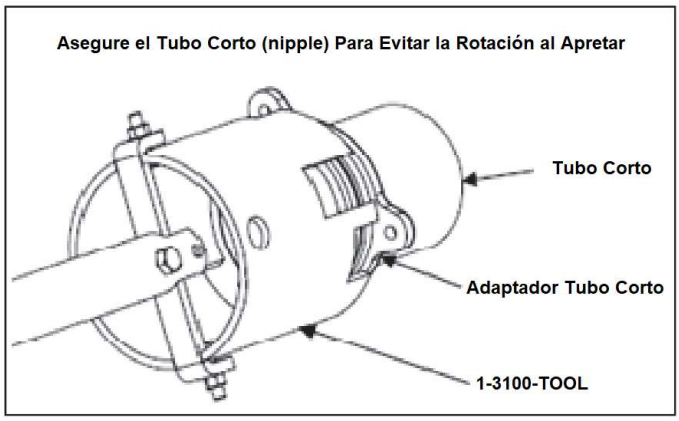

Figura 3

Paso 5: (Ver Figuras 2 y 3)
Retire el adaptador del tubo corto (nipple) del contenedor del derrame. Aplique sellante de roscas al tubo corto e instálelo en el adaptador. El sellante debe ser un compuesto resistente a los combustibles y que no se endurezca con el tiempo. Utilice únicamente tubos cortos (nipple) hechos en fábrica.

Aplique al tubo corto (4” NPT) un torque de 125 lb-pie mínimo a 250 lb-pies máximo. La herramienta 1-3100-TOOL se puede usar para ajustar el torque final. El valor del torque se debe medir partiendo del centro de la tubería.

Para las tapas estándar, instale el adaptador giratorio de llenado y la tapa antipolvo según las instrucciones del fabricante. Para los modelos con tapa sellable (1SC), instale una tapa de tubo estándar de 4" para soportar el sistema de ajuste. El adaptador y la tapa guardapolvo deben instalarse en los modelos de tapa sellable (SC) después de que el concreto se haya secado. Instale el tubo de llenado, la válvula de prevención de sobrellenado y/o deje suelto el ensamble de tornillo 61JSK-44CB según las instrucciones del fabricante. Reinstale el adaptador giratorio de llenado en el contenedor del derrame. Ajuste los pernos del adaptador a 20 lbs-pie como mínimo y 25 lbs-pie como máximo.

NOTA: La longitud del tubo corto (nipple) se determina midiendo desde la parte inferior de la parte roscada de la base hasta la parte inferior de la cubierta. Luego reste 2” como mínimo para el espacio libre, la altura del adaptador y la altura de la tapa. El rango de longitudes del tubo corto que se pueden usar en todos los contenedores de derrame OPW es de 4" a 9" como máximo. (Ver Figura 6)

Paso 6: (Ver Figuras 4 y 8)
Si es necesario, la altura del contenedor del derrame se puede ajustar en ± 1.5" (3.8 cm). Si es necesario aumentar la altura, instale el sistema de ajuste (se vende por separado para los modelos de 5 galones, número de parte H12267) debajo de las lengüetas del anillo de montaje.

Consulte la Figura 4 para los modelos de cubierta estándar y la Figura 8 para los modelos de cubierta con cierre hermético. Agregue calzas según sea necesario y ajuste con el tornillo (las calzas deben cortarse al tamaño para los modelos con cubierta con cierre hermético).

NOTA: El ajuste no debe ser más de 1.5" desde la longitud inicial de la unidad.

Paso 7:
Cuando corresponda, después de la instalación preliminar, realice el Procedimiento de prueba CARB TP-201.1C o equivalente. Este procedimiento de prueba verificará los sellos entre la válvula de drenaje, el niple, las bases y el adaptador giratorio.

NOTA: Siga todos los requisitos estatales y locales

Paso 8: (Ver Figura 7)
Verifique el torque en los pernos del anillo de montaje. El par debe ser de 15 lb-pie mínimo a 20 lb-pie máximo.

Realice una prueba hidrostática en el contenedor del derrame. Para probar la base del contenedor de derrame y los fuelles, llene el recipiente con agua. Una caída en el nivel del agua de 1/8” (3.2mm) o mayor después de una hora significa que existe una fuga.

Para determinar dónde está la fuga, busque un flujo constante de burbujas provenientes de una de las juntas o fugas de agua en el exterior de la cubeta. NOTA: No drene el agua en la después de que se complete la prueba. El agua debe eliminarse según los requisitos locales para residuos peligrosos. Si no se puede corregir la fuga, se debe reemplazar el contenedor del derrame o el fuelle.

Como alternativa a una prueba hidrostática, se puede realizar una prueba de vacío en el contenedor del derrame. Usando OPW DW-VACTEST y SC-TEST, realice una prueba de vacío en el contenedor del derrame. Se debe alcanzar un vacío inicial de 15" de agua y el contenedor del derrame debe retener un vacío de al menos 12" de agua después de 5 minutos. (Vea las instrucciones de DW-VAC-TEST).

Paso 9: (Ver Figuras 2 y 5)
Antes de verter el concreto, coloque plástico sobre la tapa y el anillo de montaje protegiéndolos de las salpicaduras de concreto. Verifique que la unidad esté nivelada y con la altura adecuada. Vierta el concreto como se muestra en la Figura 5. Haga una rampa o desnivel bajando desde el anillo de montaje. Debe haber un mínimo de 1” de pendiente con relación al nivel de piso terminado.

NOTA: No se pare en el contenedor para derrames antes de que se seque el concreto.

Retire el plástico de la cubierta después de que el concreto se haya secado. Retire el sistema de ajuste. Vuelva a probar los contenedores de derrames para detectar fugas como se describe en el Paso 8, una vez que el concreto se haya instalado.

Operación y mantenimiento:

Después de cada entrega de combustible, el operador debe retirar cualquier combustible de la base del contenedor. El combustible puede eliminarse accionando la válvula de drenaje o con una toalla desechable que absorba el combustible. Si se requiere acceso al tubo de llenado o a la válvula de sobre llenado, retire el adaptador de boquilla del contenedor primario.

Semanalmente: realice una inspección visual del interior del balde de contención para ver si hay agua u otros contaminantes. Si se encuentra agua u otros contaminantes, deben limpiarse con toallas desechables. Deseche las toallas de manera segura y de acuerdo con todos los códigos locales, estatales y federales aplicables. Verifique que la cubierta esté en buenas condiciones y debidamente identificada. Vuelva a colocar la tapa y el sello según sea necesario. Inspeccione las paredes del balde en busca de grietas, bultos o agujeros. Si existe alguno, selle el contenedor del derrames y póngase en contacto con el personal de mantenimiento inmediatamente para realizar las reparaciones.

NOTA: Los fuelles y la base del contenedor del derrame pueden reemplazarse si están dañados.

Semestralmente: siga todas las pruebas hidrostáticas o de vacío locales y estatales requeridas en los contenedores de derrame. Inspeccione y limpie el interior del contenedor del derrame y la válvula de drenaje. Elimine la suciedad acumulada y la arena. Donde corresponda, pruebe la válvula de drenaje utilizando el procedimiento CARB TP-201.1C o TP-201.1D. Si la válvula de drenaje pasa la prueba, no se requieren más mantenimientos. Si la válvula de drenaje no pasa la prueba, retire la válvula, sumérjala en agua y use aire a alta presión, si es necesario, para limpiar. Vuelva a instalar la válvula de drenaje en su posición correcta y pruebe la válvula con el procedimiento CARB TP-201.1C o TP-201.1D.

Si los problemas persisten, reemplace la válvula de drenaje con la parte número 1DK-2100-EVR (torque especificado de 11.5 lb-pie mínimo a 13.5 lb-pie máximo, rosca 5/16-18 UN). La tuerca de ajuste de la tapa sellable (1SC) viene ajustada de fábrica, pero debido a las condiciones ambientales, puede ser necesario reajustarlo para mejorar el sellado o facilitar la extracción de la tapa.

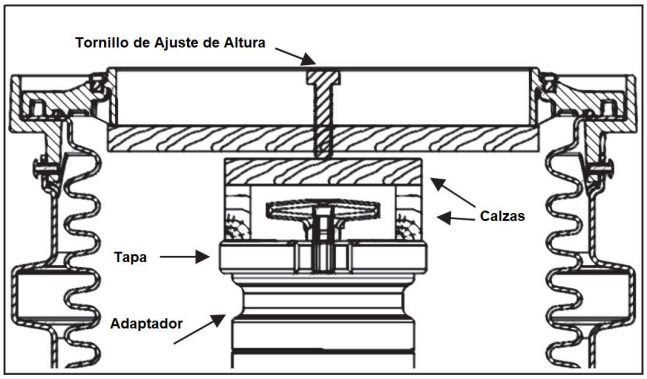

Figura 4

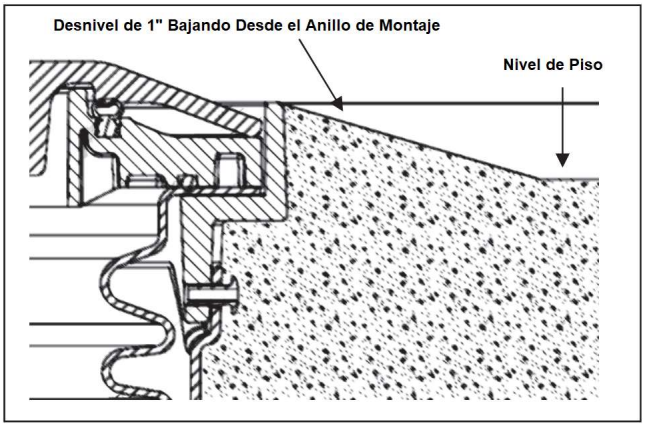

Figura 5

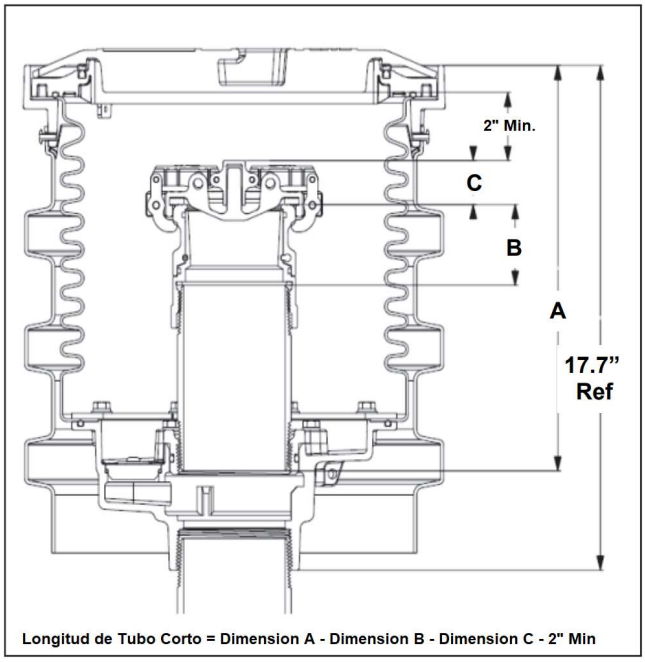

Figura 6

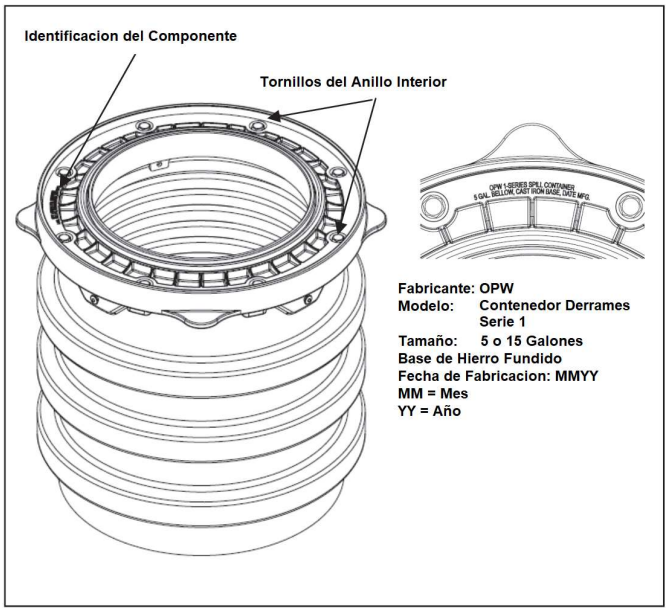

Figura 7

IMPORTANTE: Deje estas instrucciones con el Operador de la Estación.

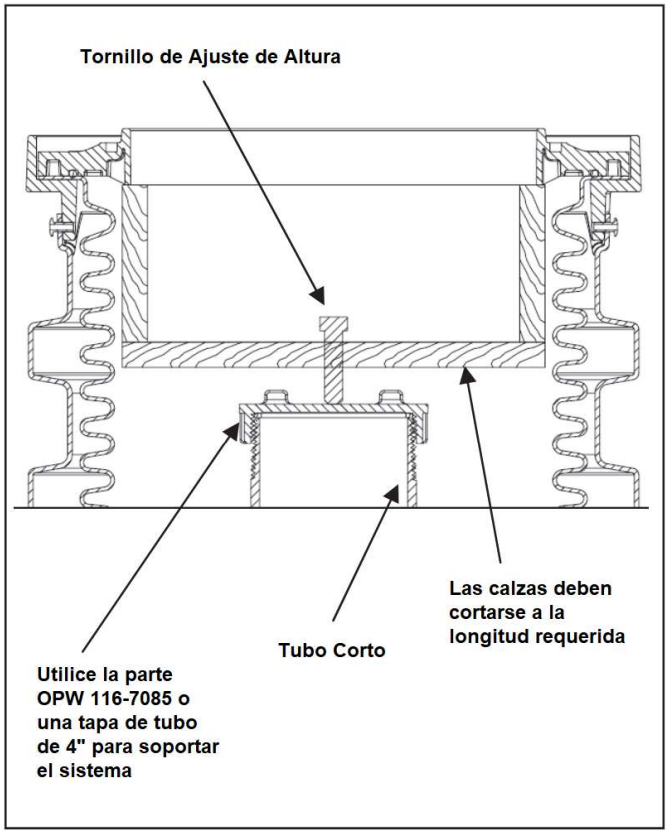

Figura 8

OPW Retail Fueling
3250 US 70 Business West Smithfield, NC 27577
Customer Service:1-(800) 422-2525 Technical
Service and Questions: 1-(877) OPW-TECH
www.opwglobal.com

Aviso: los productos OPW deben usarse de conformidad con las leyes y regulaciones federales, estatales, provinciales y locales aplicables. La selección del producto debe basarse en las especificaciones físicas, las limitaciones y la compatibilidad con el entorno y el material a manejar. OPW no ofrece ninguna garantía de aptitud para un uso particular. Todas las ilustraciones y especificaciones en esta literatura se basan en la información de producción más reciente disponible en el momento de la publicación. Los precios, los materiales y las especificaciones están sujetos a cambios en cualquier momento, y los modelos pueden suspenderse en cualquier momento, en cualquier caso, sin previo aviso ni obligación. Para obtener información completa sobre la garantía OPW, visite nuestro sitio web en www.opwglobal.com.